高圧バルブ HMV-9・HMV-22

○40MPa カードルの元弁や高圧集合装置の切替弁など高圧で大口径が必要な場合に最適です。

HMV-9

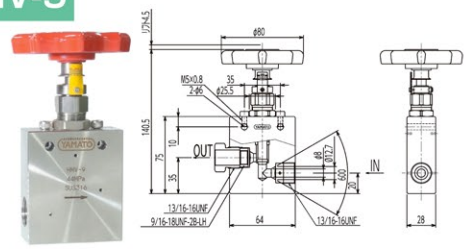

HMV-22

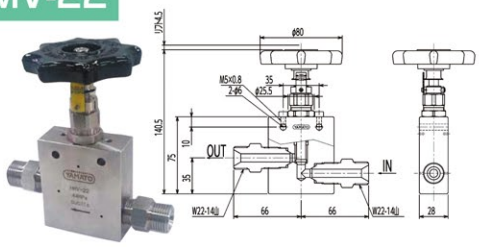

仕　様

仕様＼型式	HMV-9	HMV-22
使用ガス	Air, N_2, Ar, He, O_2, H_2	
使用圧力(MPa)	40	
使用温度 (℃)	−10～40（設計温度：−10～75℃）	
Cv値	0.8	
出入口口径	φ8	
出入口形状	高圧継手MP9/16(13/16-16UNF) グランド・カラー付	W22-14山(右)オネジ
材質	SUS316★	
質量 (kg)	1.1	1.35
標準納期	都度回答（お問い合わせ下さい。）	

設計圧力(MPa)	44MPa
耐圧試験圧力(MPa)	55MPa
気密試験圧力(MPa)	48.4MPa

※グランド・カラーが不要な場合、ご指示下さい。

OP オプション

★SUS316 Ni当量28.5以上、
絞り75%以上の材質で製作できます。ご指定下さい。
★KHK受験品・認定品については、お問い合わせ下さい。
●ハンドル色は、赤と黒がございます。ご指定下さい。

超高圧バルブ HVシリーズ

HVシリーズ

○扱いやすい丸ハンドルタイプ
○ハンドル開閉インジケーター付

HV-4

HV-6

HV-9

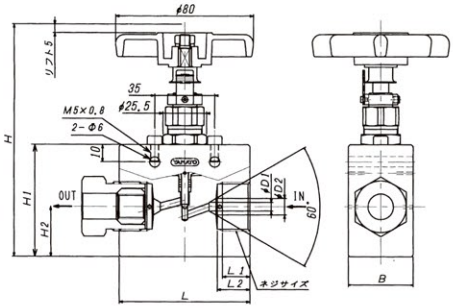

HVF-9

仕　様

仕様＼型式	HV-4	HV-6	HV-9	HVF-9
使用ガス	Air, N_2, Ar, He, O_2, H_2, 不活性ガス			
使用圧力(MPa)	100			
使用温度 (℃)	−10～40（設計温度：−10～75℃）			
Cv値	0.12	0.19	0.19	0.7
出入口口径	φ2.5	φ3.2	φ5	φ6
出入口形状	超高圧継手　グランド・カラー付			中圧継手MP9/16
材質	SUS316★			
質量 (kg)	0.7	0.9	1.95	2.7
標準納期	都度回答（お問い合わせ下さい。）			

寸　法

型式	呼び径	ナット接続部(mm) D1	D2	L1	L2	ネジサイズ	面間 L (mm)	全開高さ H (mm)	H1 (mm)	H2 (mm)	B (mm)
HV-4	6.35	2.5	4.5	10	12	9/16-18UNF	51	121	51	15	26
HV-6	9.52	3.2	6.6	14	16	3/4-16UNF	64	121	51	15	26
HV-9	14.2	5	9.6	16	19	1-1/8-12UNF	76	135	65	29	38
HVF-9	14.2	6	13	11	19	13/16-16UNF	100	130	66	25	40

設計圧力(MPa)	100MPa
耐圧試験圧力(MPa)	125MPa
気密試験圧力(MPa)	110MPa

OP オプション

★SUS316 Ni当量28.5以上、絞り75%以上の材質で製作できます。ご指定下さい。
★KHK受験品・認定品については、お問い合わせ下さい。
●ハンドル色は、赤と黒がございます。ご指定下さい。(HVシリーズのみ)