YAF(アルミフィン蒸発器)[認定仕様]10㎥/h,20㎥/hタイプ

●液化酸素、液化窒素、液化アルゴン、液化炭酸等の液化ガスに使用出来ます。

特　長

●熱効率の高いアルミニウム・スターフィン構造のため低温強度に、すぐれています。
●熱による伸縮性も考慮していますので、耐久性は十分あり性能低下等の問題はありません。
●空気加熱式であるため、抜群の経済性を発揮します。
●YAFN2シリーズは認定仕様です。（蒸発器のみKHK受験品）

● YAFN2シリーズ（認定仕様）

YAFN2-10S-F

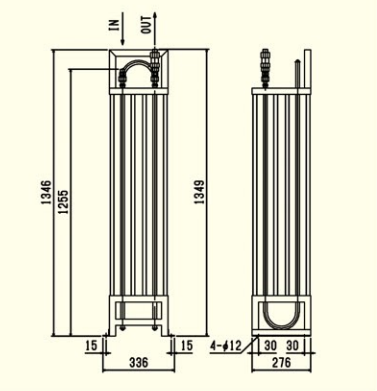

YAFN2-10S-VF

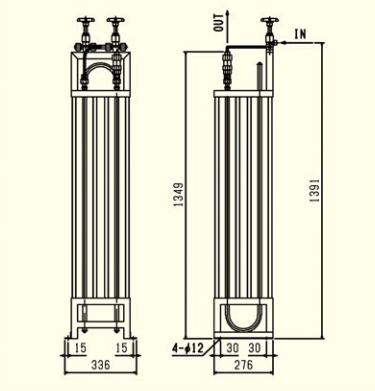

YAFN2-20S-2VF

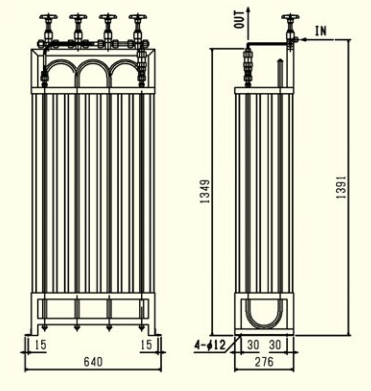

YAFN2-20S-F

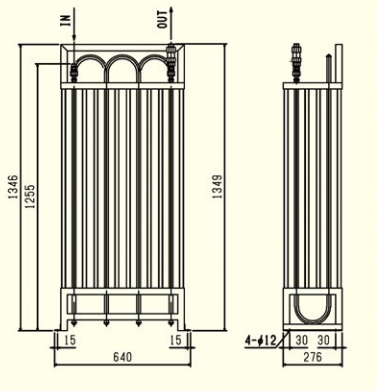

YAFN2-20S-VF

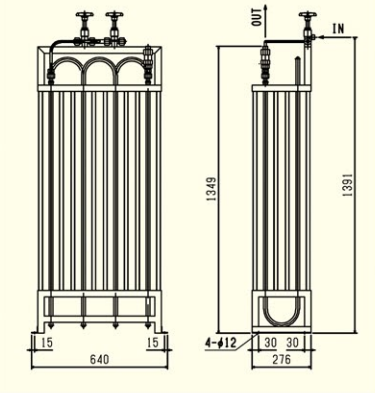

仕　様（スタンダード）

●ストレーナ付きは、型式末尾に-F、無は-Nと付けて下さい。

型式 認定品	YAFN2-10S	YAFN2-20S
気化能力	10㎥/h(nor.)	20㎥/h(nor.)
設計圧力	2.5MPa	
設計温度	−196～75℃	
入口接続形状	W22-14山(右)オネジ(P)	
出口接続形状	W22-14山(右)オネジ(P)継手付(継手を外すと、W22-14山(右)袋ナット(R)になっています。)	
質量(kg)	12	22
標準納期	受注後1週間	

●常用圧力1MPa以上の時、YAFN2-10S,20Sは、第一種製造設備に該当しますので、都道府県知事が行う完成検査を受け許可を得なければ使用できません。
但し、ガス種によっては第二種製造設備に該当しますので、使用する際に届出が必要になります。事前にご相談下さい。
例）

	液化窒素、液化アルゴン	液化酸素	液化炭酸
YAFN2-10S	第二種製造設備	第一種製造設備	第二種製造設備
YAFN2-20S	第一種製造設備	第一種製造設備	第二種製造設備

注　意

■2台接続する場合は、並列で使用してください。この時、能力は80%を目安にしてください。
■液化炭酸の場合、気化能力は1/5になります。
■供給圧力は、2.5MPa以下で使用してください。
■最大流量保証は、連続2時間運転となります。

付属機器

調整器 YM−301ロイス	YAFN2−10S調整器 LR-3B	YAFN2−20S調整器 LR-6S	フレキシブルホース	短軸弁 V1-08
入口形状W22-14(右)袋ナット(P) 出口形状W22-14山オネジ(R) 又は15A×10Kフランジ (詳細仕様は ▶P.69 をご参照下さい。)	入口形状W22-14(右)袋ナット(P) 出口形状Rc1/4 (詳細仕様は ▶P.169 をご参照下さい。)	入口形状W22-14(右)袋ナット(P) 出口形状Rc3/8 (詳細仕様は ▶P.171 をご参照下さい。)	台形ネジ26φ×1,000L又は1,500L 台形ネジ30φ×1,000L又は1,500L 台形ネジ34.5φ×1,000L又は1,500L (詳細仕様は ▶P.262 をご参照下さい。)	入口形状　W22-14(右)オネジ(P) 出口形状　W22-14(右)オネジ(R) (詳細仕様は ▶P.267 をご参照下さい。)
標準納期：受注後5日	標準納期：受注後3日	標準納期：受注後3日	標準納期：受注後2週間	標準納期：受注後2週間

安全弁 YSVN	安全弁継手セット　元弁無し	安全弁継手セット　元弁付き
 安全弁セット圧1.8MPa 入口形状 R3/8 (詳細仕様は ▶P.279 をご参照下さい。)	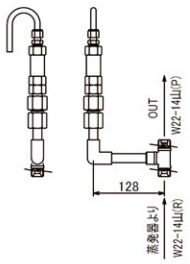	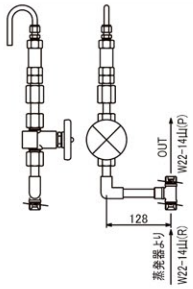
標準納期：受注後2週間	標準納期：受注後4週間	標準納期：受注後4週間

OP オプション 弁類、継手がステンレス製も製作可能です。（納期は、都度回答となります。）

発注型番構成（下記以外の仕様はお問い合せ下さい。）

YAFN2 − □ − □ − □ − □ − □ − □ − □ − □

型式　気化能力　材質　入口弁　ストレーナ　安全弁セット　入口接続　減圧弁　組立状態

記号	材質
無記入	BRASS仕様
S	SUS仕様

記号	ストレーナ
N	無
F	有

記号	組立状態(注1)	
G	現地組立	標準
K	工場組立	オプション

記号	気化能力(nor.)
10S	10㎥/h
20S	20㎥/h

記号	減圧弁	適応タイプ
B	YM-301ロイス	10S,20S
J3	LR-3B	10S
J3S	LR-3S	
J6	LR-6B	20S
J6S	LR-6S	

記号	バルブ型式		バルブ数量	
無記入	BRASS仕様	SUS仕様		
V	V1-08-M	V1-08S-M	2個(中軸弁)	
VT	V1-08	V1-08S	2個	
2V	V1-08-M	V1-08S-M	4個(中軸弁)	※20Sのみ対応
2VT	V1-08	V1-08S	4個	※20Sのみ対応

※付属機器が付く場合：標準納期　受注後4週間
(注1)組立状態が「G」(現地組立)の場合、安全弁セット・フレキホース・減圧弁は別梱包となります。
(オプションにて、安全弁セット・フレキホース・減圧弁を組み込んだ状態も製作可能です。)

記号	入口接続	フレキ型式
22	W22−14山	P-LC02-1000
26	φ26−6山	P-LAr-1000
30	φ30−6山	P-LN2-1000
35	φ34.5−6山	P-L02-1000

記号	安全弁セット	安全弁セット圧
SV	元弁付	1.8MPa set
S	元弁無	0.99MPa set
		2.5MPa set

安全弁セット − □ − □ − □

型式　材質　流体名　元弁

記号	材質
無記入	BRASS仕様
S	SUS仕様

記号	流体名
O	酸素ガス
N	窒素ガス
A	アルゴンガス
C	炭酸ガス

記号	元弁	安全弁セット圧
SV	元弁付	1.8MPa set
S	元弁無	0.99MPa set
		2.5MPa set