ORIGIN DWG. NO. 元図番 △

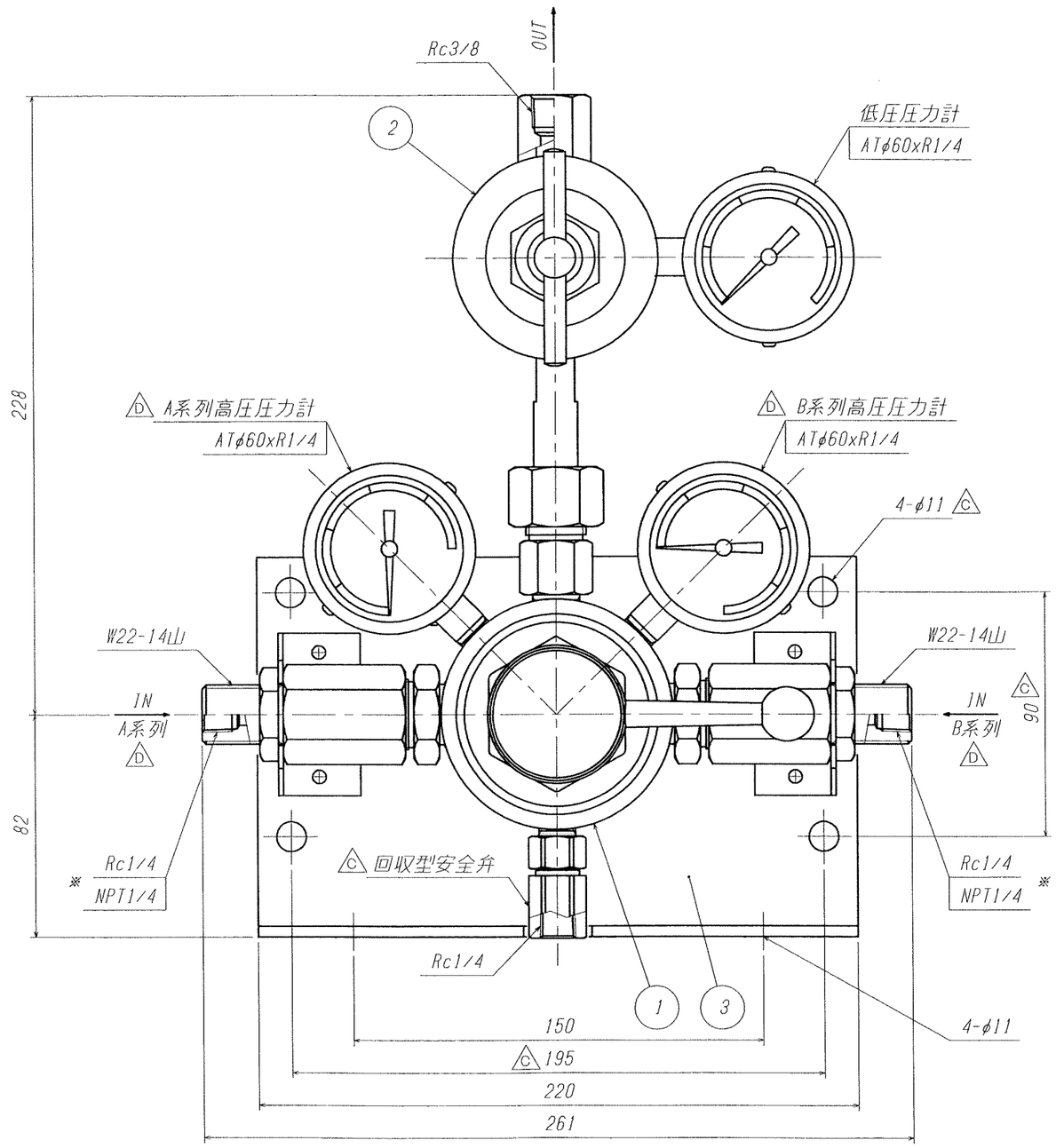

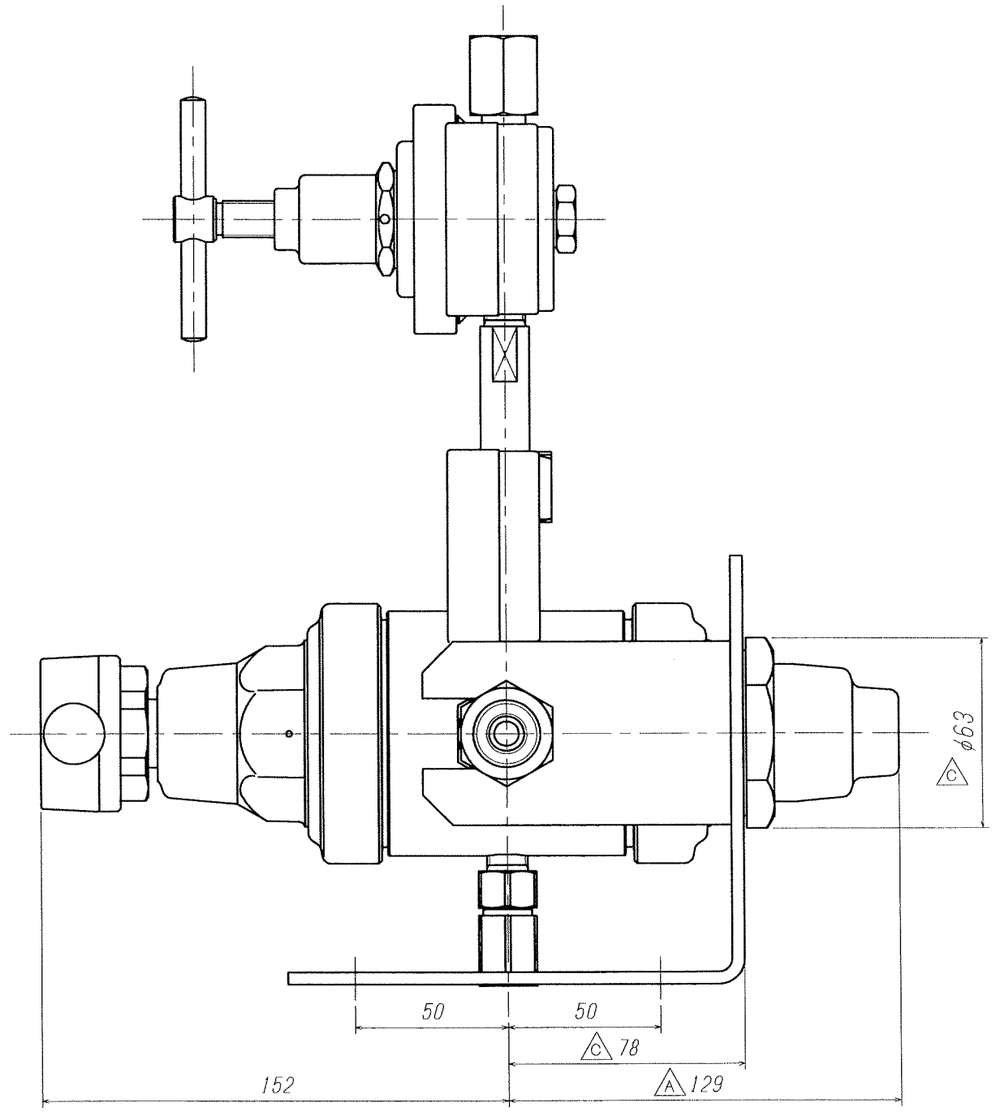

※ Rc1/4 標準品
NPT1/4 は、受注生産品となります。

△F

A、B系列入口
R当り:受注生産品

MARK 記号	DATE 日付	REVISIONS 訂正事項	CHANGED 氏名	APPR. 承認
△F	'06. 3.20	変更No.2527	葛西	北野
△E	'05. 5.24	変更No.2469	葛西	北野
△D	'05. 4.25	変更No.2459	葛西	北野
△C	'04. 2.10	変更No.2336	藤川	北野
△B	'01. 8.24	変更No.2174	藤川	北野
△A	'00. 6.23	変更No.2101	服部	藤川

△B

ITEM. NO. 番号	DESCRIPTION 部品名	MATERIAL 材料	QTY. 数量	REMARKS 備考
3	パネル	SUS304	1s	
2	二次側減圧弁	SUS316	1s	
1	切替用減圧弁	SUS316	1s	△E

CUSTOMER 客先名

SCALE 尺度 1:2

DATE 日付 '99. 9.28

DRAWN 製図 横峰

CHECK 検図 藤川

TITLE 品名

セミオ(TN-200HS)

外形図

YAMATO SANGYO CO.,LTD.

DWG. NO. 図面番号 1210-11

△F 標