ORIGIN DWG. NO. 元図番 △

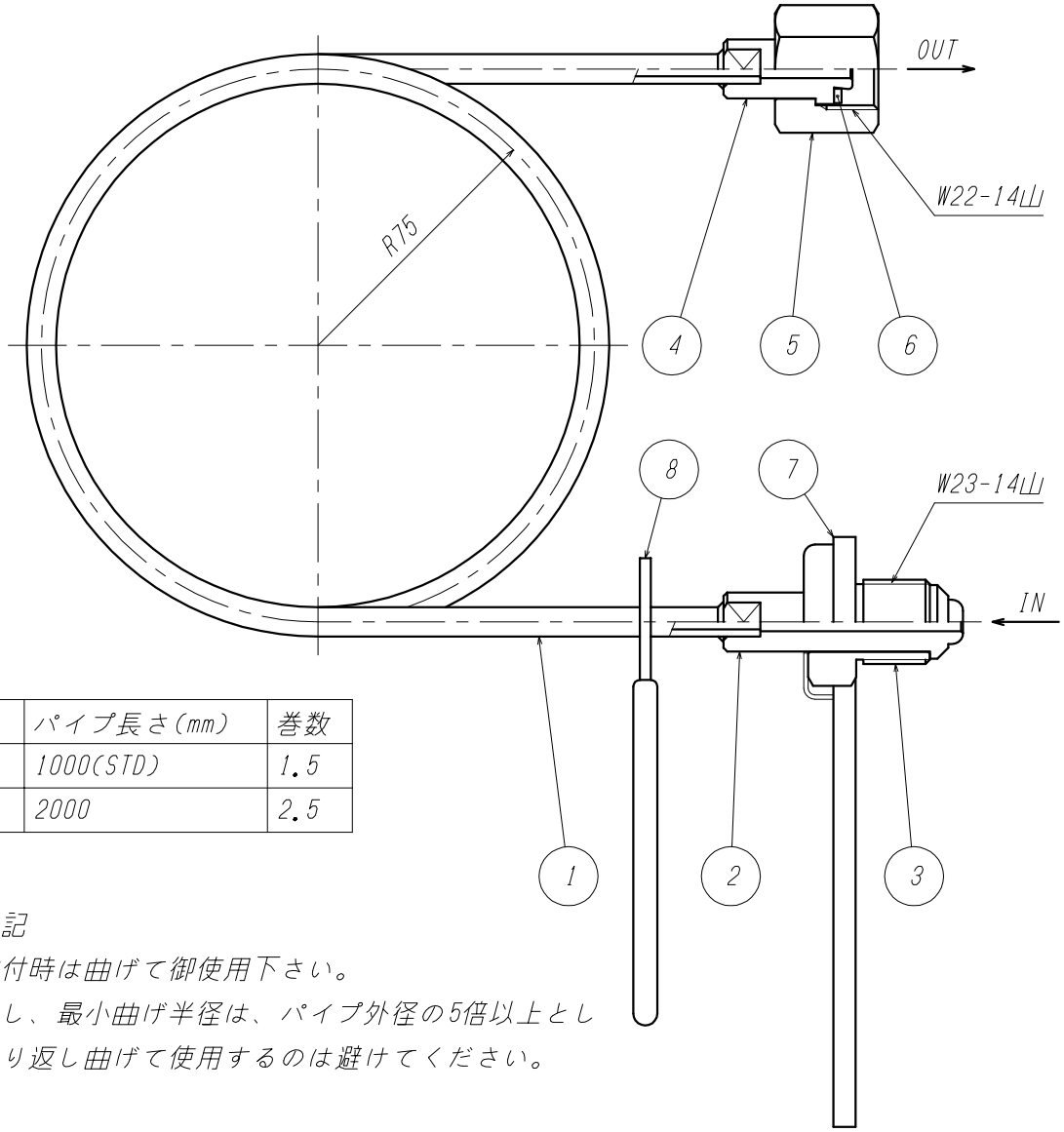

No.	パイプ長さ(mm)	巻数
1	1000(STD)	1.5
2	2000	2.5

注記
取付時は曲げて御使用下さい。
但し、最小曲げ半径は、パイプ外径の5倍以上とし
繰り返し曲げて使用するのは避けてください。

ITEM. NO. 番号	DESCRIPTION 部品名	MATERIAL 材料	QTY. 数量	REMARKS 備考
8	スパナ	SUS	1	樹脂コーティング
7	スパナ	SPC	1	
6	パッキン	PA	1	
5	袋ナット	C3604B	1	
4	パイプジョイント	C3604B	1	
3	ナット	C3604B	1	
2	パイプジョイント	C3604B	1	
1	パイプ	C1220T	1	φ8x2t

MARK 記号	CHANGED 氏名	APPR. 承認	REVISIONS 訂正事項	DATE 日付
B	松村	北野	パーツNo.追記	'12.08.08
A	築山	北野	変更No.2164	'01. 6. 4

CUSTOMER 客先名

SCALE 尺度: Free

DATE 日付: '97. 3.24

DRAWN 製図: 藤川

CHECK 検図: 松村

TITLE 品名: 連結管(名古屋式) P-04S B

組品図

YAMATO SANGYO CO., LTD.

DWG. NO. 図面番号: 0105-312 B 標