ORIGIN DWG. NO. 元図番
8106-116

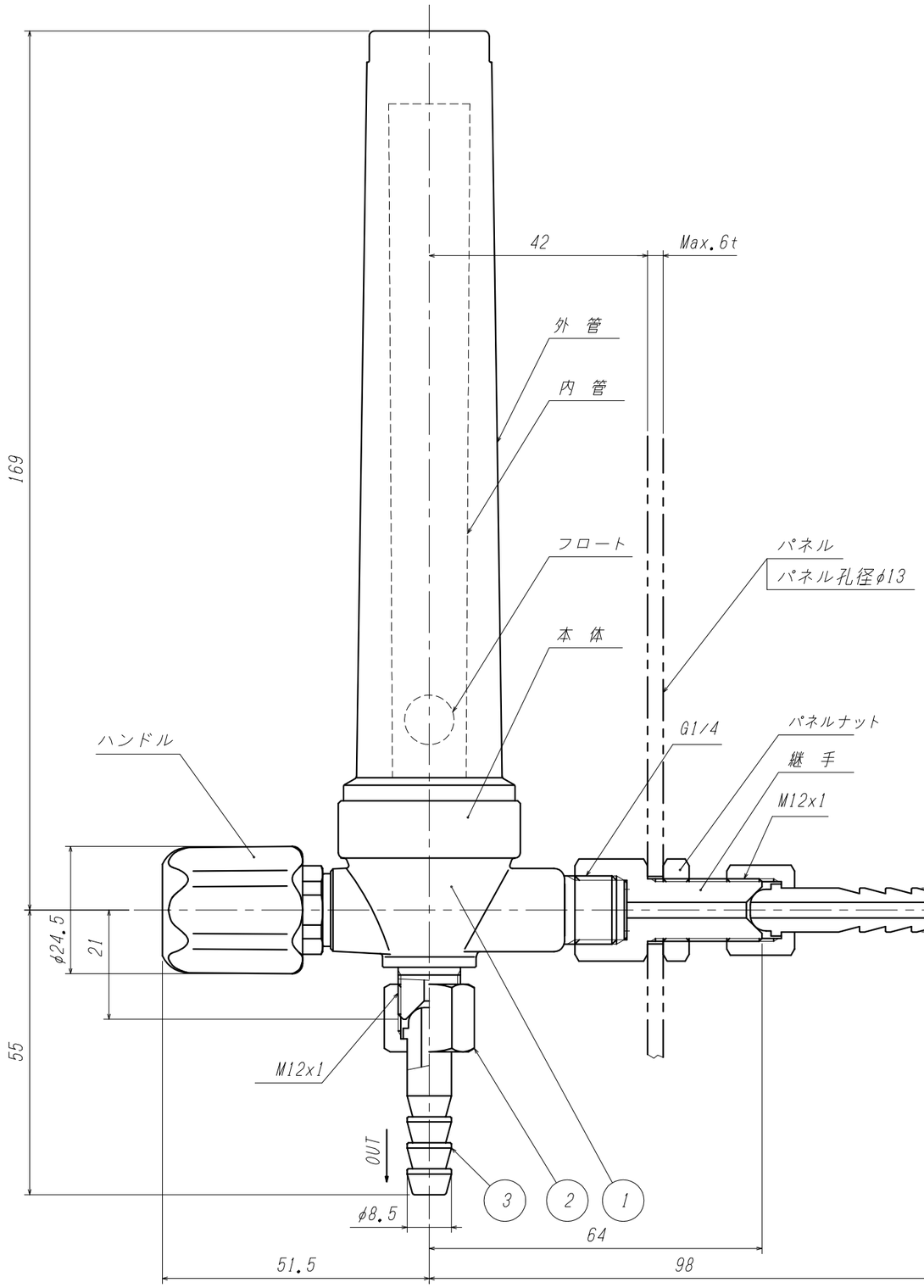

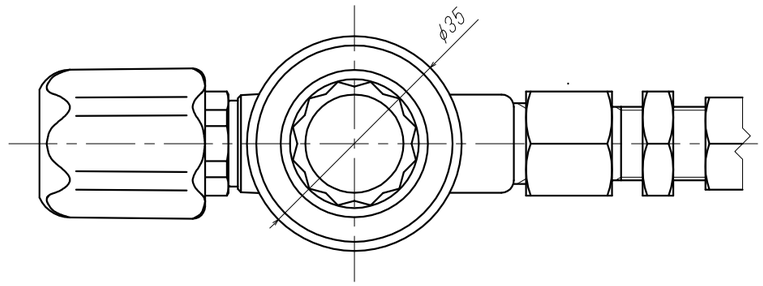

ITEM. NO. 番号	DESCRIPTION 部品名	MATERIAL 材料	QTY. 数量	REMARKS 備考
3	ホース口	C3604B	1	
2	袋ナット	C3604B	1	
1	本 体	C3771B	1	

CUSTOMER 客先名

SCALE 尺度 1:1

DATE 日付 '11.11.11

DRAWN 製図 松村 | CHECK 検図 藤川 | APPR. 承認 北野

TITLE 品名

F流量計 OUT式（FPS型）

外 形 図

MARK 記号	DATE 日付	REVISIONS 訂正事項	CHANGED 氏名	CHECK 検図	APPR. 承認
B					
A					

YAMATO SANGYO CO., LTD.

DWG. NO. 図面番号 8106-126

標