ORIGIN DWG. NO. 元図番

ご注意 △B

製品の改善・改良のため、仕様・外観を予告無く変更する事があります。

ご発注の際には、ご確認の程お願い申し上げます。

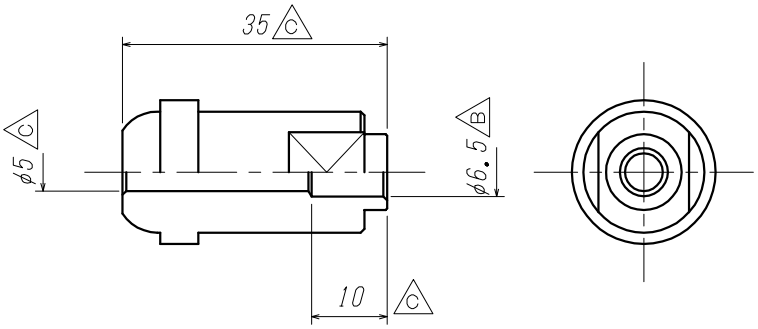

△C

型式	旧型式
SSRW22R-04WW	TS190

△C	田窪	岡崎	岩本
型式及び表記変更			
'21. 6.29			
△B	岩本	藤川	藤川
変更No.2923			
'15. 4.17			
△A	岩本	藤川	藤川
形状変更			
'14. 2.14			
MARK 記号	CHANGED 氏名	CHECK 検図	APPR. 承認
REVISIONS 訂正事項			
DATE 日付			

ITEM. NO. 番号	DESCRIPTION 部品名	MATERIAL 材料	QTY. 数量	REMARKS 備考
1	継手	SUS316	1	

CUSTOMER 客先名

SCALE 尺度 free

DATE 日付 '01.11. 7

DRAWN 製図 藤川 | CHECK 検図 岩本 | APPR. 承認 北野

TITLE 品名

継手

外形図

YAMATO SANGYO CO., LTD.

DWG. NO. 図面番号 D000963

△C