ORIGIN DWG.NO. 元図番
1166-01 △

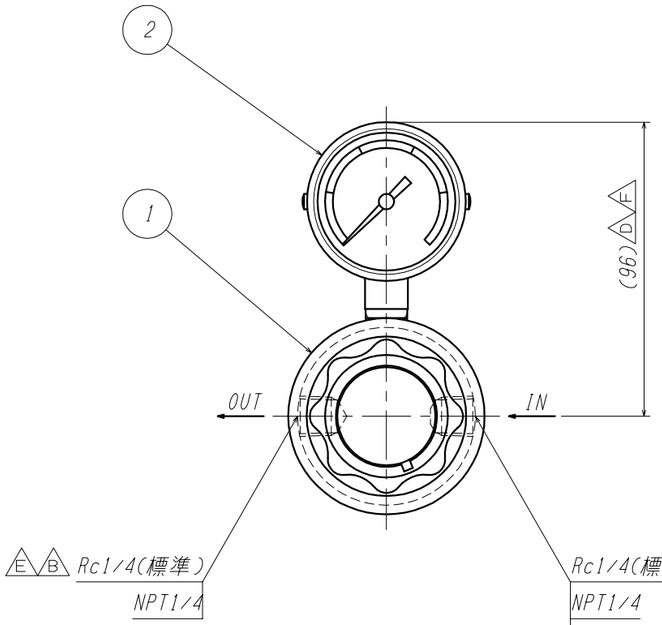

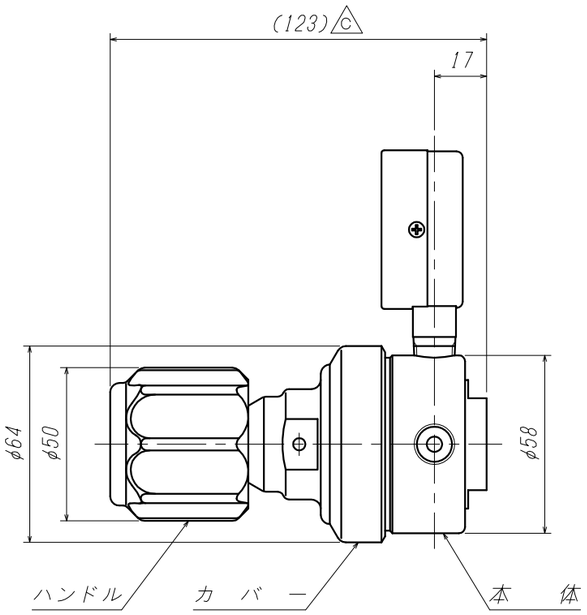

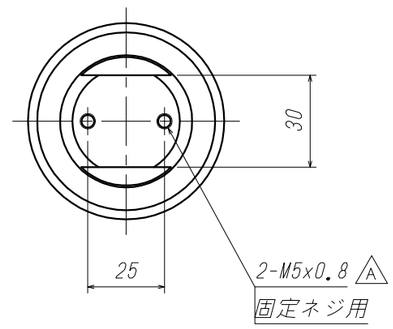

ご注意 △F
1.製品の改善・改良のため、仕様・外観を予告無く変更する事があります。
ご発注の際には、ご確認の程お願い申し上げます。
2.( )内の寸法は組立公差等より多少異なります。
3.本製品に逃し弁は付きません。配管上には別途安全弁を取り付けてください。

MARK 記号	DATE 日付	REVISIONS 訂正事項	CHANGED 氏名	APPR. 承認
△F	'18. 9.21	圧力計変更及び現行に合わす	松村	岩本
△E	'09. 1.13	出入口標準Rc1/4に変更	岩本	北野
△D	'06. 4.21	圧力計変更の為	葛西	北野
△C	'05. 8.19	変更No.2492	藤川	北野
△B	'04.11. 5	変更No.2412	岩本	北野
△A	'97. 9. 1	変更No.1855	藤川	松村

ITEM. NO. 番号	DESCRIPTION 部品名	MATERIAL 材料	QTY. 数量	REMARKS 備考
2	低圧圧力計	SUS316	1	ATø50xNPT1/4
1	本体 A'ssy	SUS316	1s	

CUSTOMER 客先名

SCALE 尺度 1:2 | DATE 日付 '95. 8.19

DRAWN 製図 岩本 | CHECK 検図 藤川

TITLE 品名
SR-2LL
外形図

YAMATO SANGYO CO.,LTD.

DWG.NO. 図面番号 1166-26 △F 標