LGC重量自動切替装置　ロボガード

液体酸素・液体窒素・液体アルゴン等のLGC容器(超低温容器)用のガス供給自動切替装置です。
ガス供給ラインを２系列に分け、どちらか一方の系列よりガスを供給し、一方の系列のガスが無くなると自動的に他の系列に切り替わる装置です。医療用には使用できません。

特　長

- ロードセル式重量計による制御の為、高信頼・高精度の管理が可能です。
- 簡単操作で自動切替ができます。
- 効率的なガス供給ができます。
- 認定品にも対応しております。
- 必要電源はAC100VだけでOK。
- 手動運転モード対応。
- 停電時の自己保持機能付き。※3
- 運転信号・重量低下時の外部警報出力付き

仕　様

型　式		ロボガード10	ロボガード20
ガス　仕様	気化能力	10m³/h(nor.)　連続2時間運転	20m³/h(nor.)　連続2時間運転
	流　体	LO_2　LN_2　LAr	
	一次側圧力(MPa)	1.2MPa	
	二次側圧力(MPa)	0.5～0.9MPa	
	フレキホース口金	1m　口金は台形ネジφ26・φ30・φ34.5よりご指示下さい。	
	ガス出口	JIS10K-15A　RF　フランジ	
	設置型	屋内型	
制御盤仕様	電　源	AC100V　50/60Hz　電源コード　5m	
	最大消費電力	0.5KVA	
	重量表示	デジタル表示　0～500kg	
	最小重量表示	0.1kg	
	運転モード切替	自動/手動	
	表示灯	電源（白）・自動（赤）・手動（緑）	
	操作ボタン	開（緑）・閉（赤）	
	外部信号	A・B系列空信号　各C接点　／　A・B系列運転信号　各A接点	
	計装ガス流体	N_2、Air等の不活性ガス	
	計装ガス圧力	0.4～0.6MPa	
ロードセル仕様	秤量(F.S)	500kg	
	大きさ	□600x30t	
	材質	SUS304	
	保護等級	IP54相当（結露・水没の無き事）	
	許容過負荷	150%F.S	
	ケーブル	メタルコネクター接続ケーブル5m付	
	重量	約30kg	
共通	寸法W×D×H (mm)	900×600×2075	
	標準納期	都度回答	

⚠注 意

※1 認定品の場合、蒸発器はKHK受験品、フレキホースは同ロット４倍耐圧試験写真付になります。
※2 認定品の場合、安全弁が【99S】の時は、蒸発器までが認定対応になります。
※3 ノーマルクローズAir作動弁を使用していますので、停電時は供給を停止し、復電時は自動復帰します。
※4 本装置は防爆仕様ではありません。酸素の場合、設置場所により火気と見なされる事が有る為、各都道府県への確認が必要です。

OP オプション

・複数本集合架台付も製作可能です。（納期都度回答）

発注型番構成（下記以外の仕様はお問い合せ下さい。）

ロボガード －［　］－［　］－［　］－［　］

型式　気化能力　材質　安全弁　容器架台

記号	気化能力
10	10㎥/h
20	20㎥/h

記号	材質
無記入	BRASS
S	SUS

記号	安全弁 ※2
18S	1.8MPa set
99S	0.99MPa set

記号	容器架台
Y	有
N	無

一次圧力が 1MPa 以上（安全弁が【18S】1.8MPa set）の時、第一種製造設備に該当し、都道府県知事が行う完成検査を受け許可を得なければ使用できません。
但し、ガス種によっては第二種製造設備に該当し、使用する際に届け出が必要になります。事前にご相談下さい。

	LN_2・LAr	LO_2
ロボガード10	第二種製造設備	第一種製造設備
ロボガード20	第一種製造設備	第一種製造設備

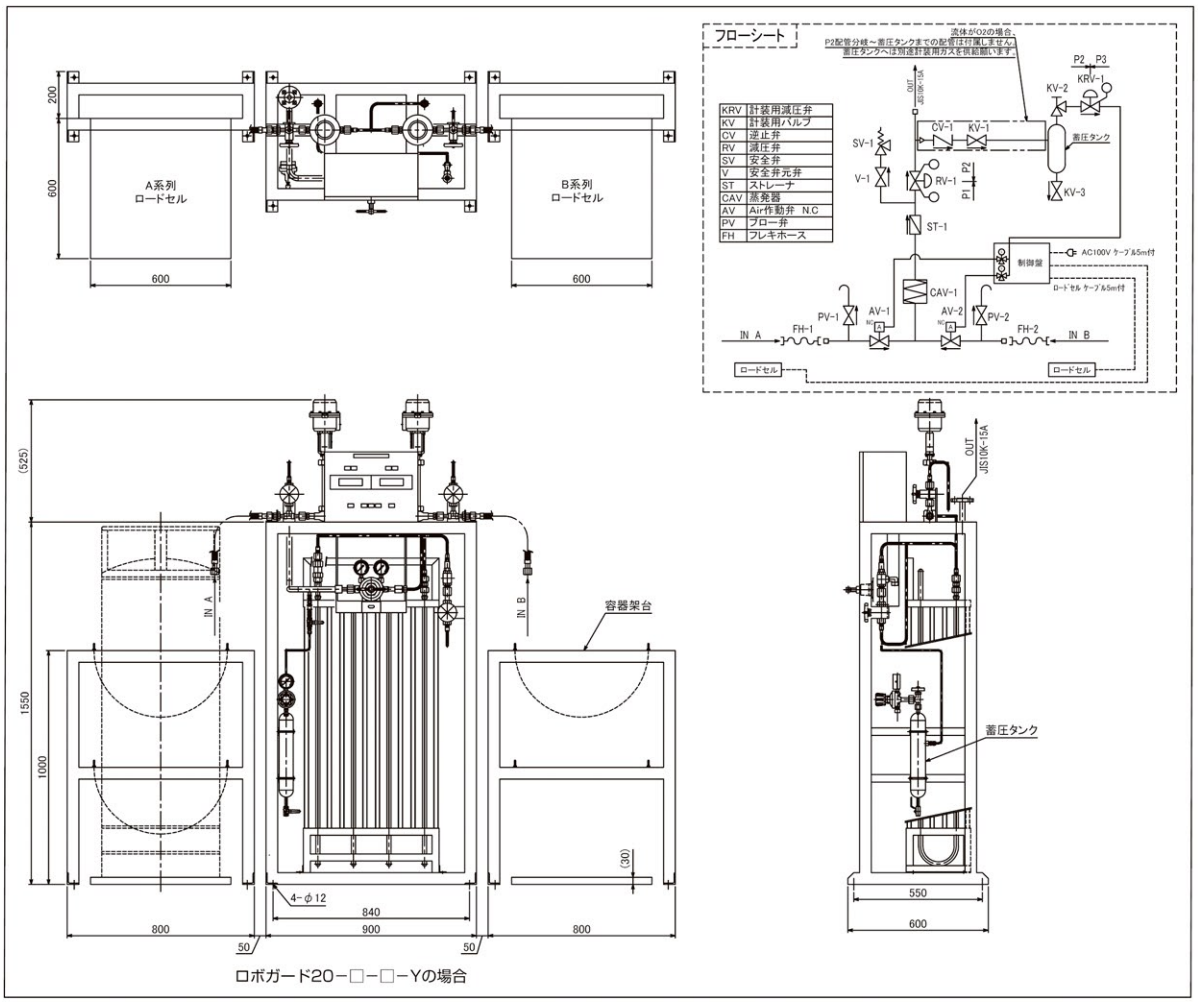

ロボガード20－□－□－Yの場合